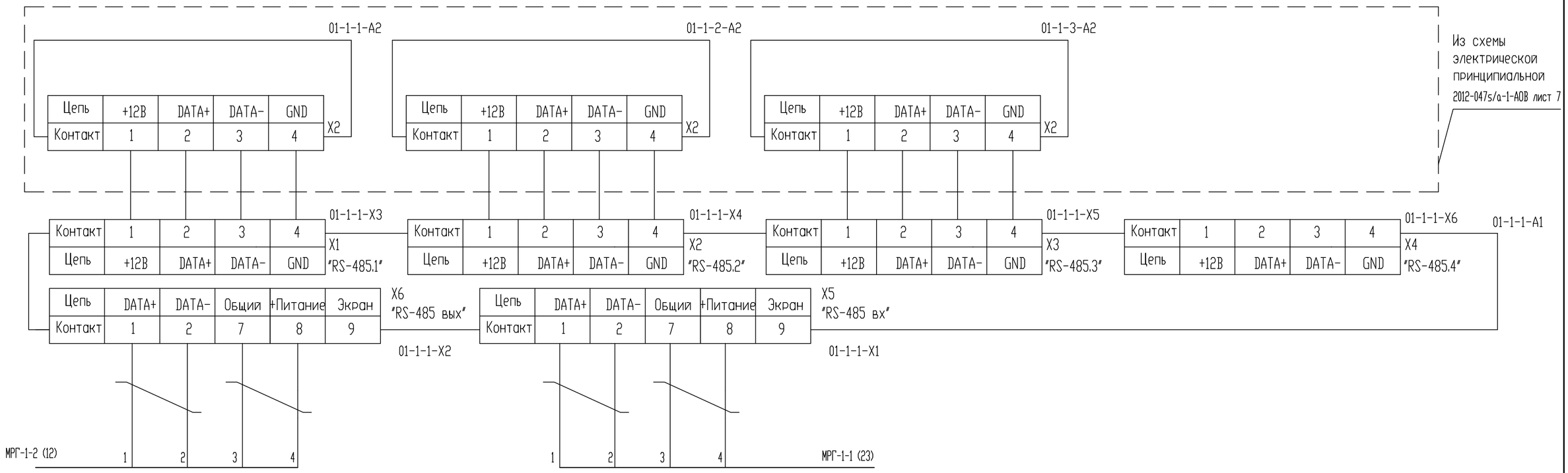

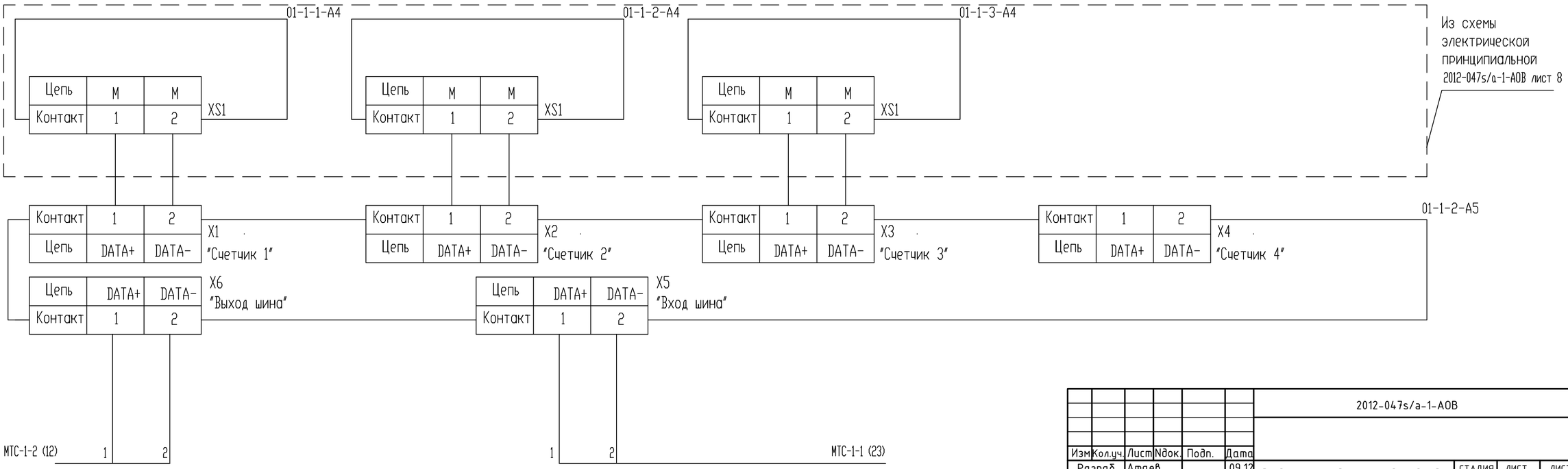

Изм	Кол.уч.	Лист	Nдок.	Подп.	Дата
Разраб.		Атаев			09.12
Пров.		Терехов			09.12
Н.контр.		Шрубок			09.12
Утв.		Терехов			09.12

2012-047s/а-1-АОВ

Среднеэтажный многоподъездный энергоэффективный жилой дом

СТАДИЯ	ЛИСТ	ЛИСТОВ
С	13	

Система мониторинга. Схема электрическая принципиальная (продолжение)

Государственное предприятие "Институт жилища-НИПТИС им. Атаева С.С."

Согласовано:

Взам. инв. N

Подп. и дата

Инв.N подл.

Формат А2